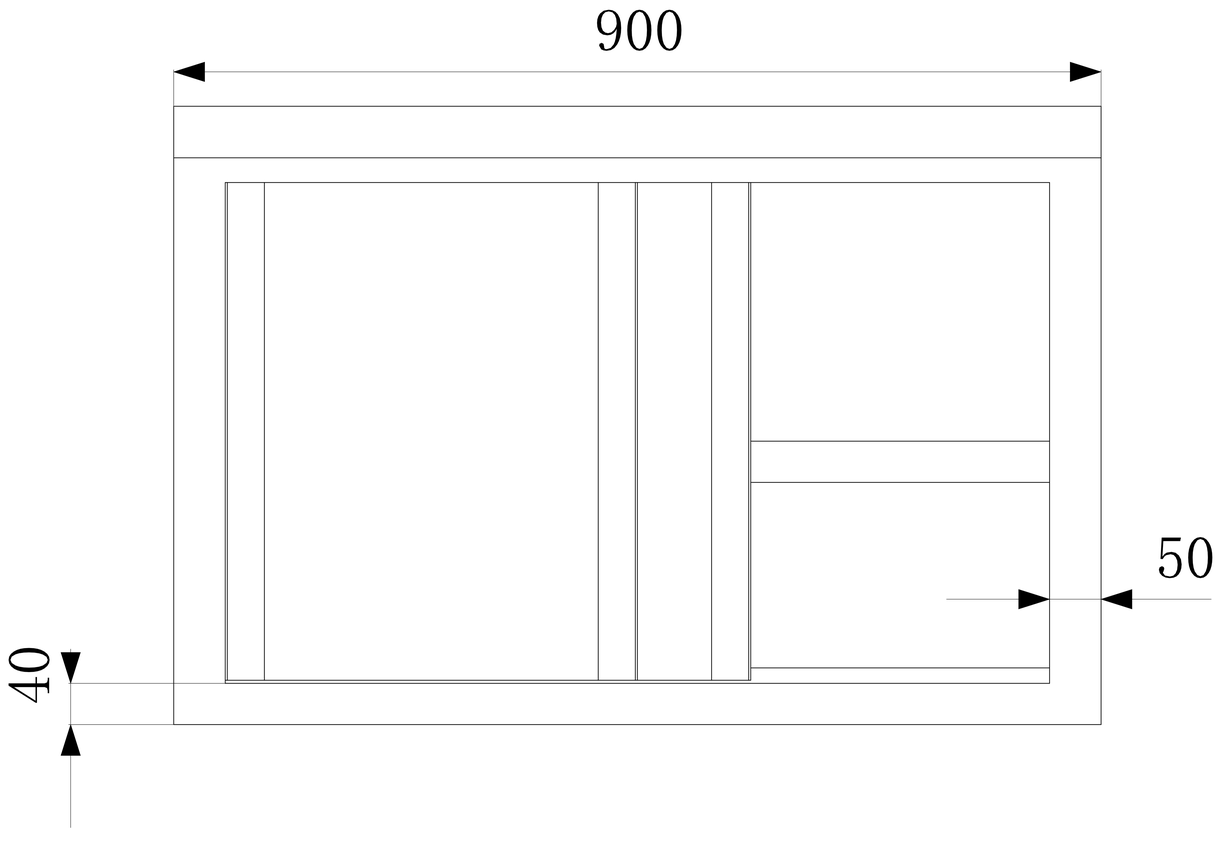
900
50
40

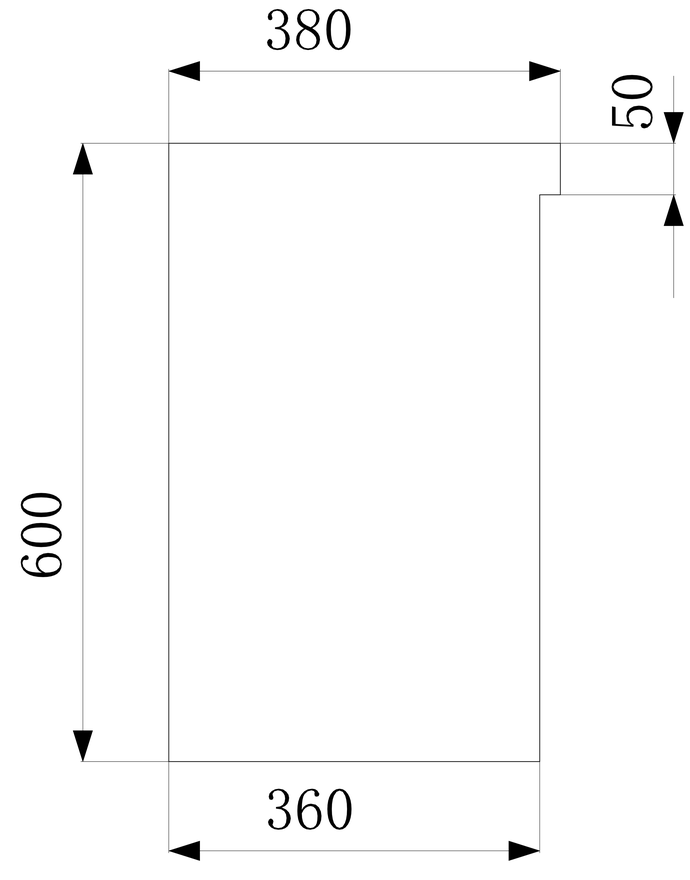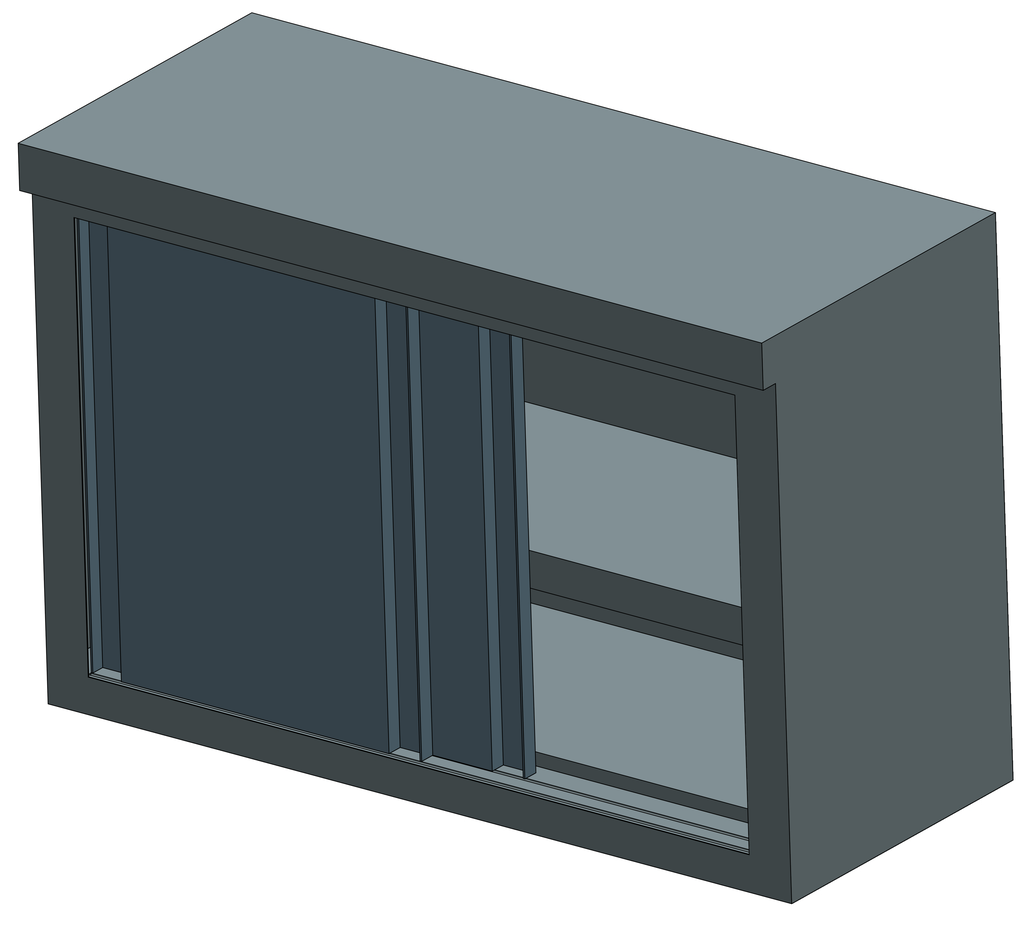
380
50
600
360